ФІЗИЧНА ОСОБА ПІДПРИЄМЕЦЬ КОНОНЧУК ОЛЕКСАНДР ПЕТРОВИЧ

46008 Україна, м. Тернопіль, вул. Оболоня, 11
тел. (097) 668 01 64, kononchukop@gmail.com

ЗАТВЕРДЖЕНО:
Фізична особа підприємець
Конончук Олександр
Петрович

_____ Конончук О.П.

«11» квітня 2024 р.

ВИСНОВОК

№11-02/04-24 від 11.04.2024р.

про доступність будівлі 5-ти поверхового гуртожитку та її приміщень Кременецького лісотехнічного фахового коледжу для осіб з інвалідністю та інших маломобільних груп населення

Об'єкт: «Будівля 5-ти поверхового гуртожитку, що знаходиться за адресою: вул. Молодіжна, буд. 1 в с. Білокриниця Кременецького району Тернопільської області»

Замовник: Кременецький лісотехнічний фаховий коледж

Тернопіль – 2024

1. Вихідні дані

Дата проведення обстеження: 08 – 11 квітня 2024 р.

Місце проведення обстеження: вул. Молодіжна, буд. 1 в с. Білокриниця Кременецького району Тернопільської області

Замовник обстеження: Кременецький лісотехнічний фаховий коледж

Власник об'єкту: Міністерство освіти і науки України

Будівельний об'єкт: Будівля 5-ти поверхового гуртожитку, що знаходиться за адресою: вул. Молодіжна, буд. 1 в с. Білокриниця Кременецького району Тернопільської області

Виконавець обстеження: Фізична особа підприємець Конончук Олександр Петрович, Конончук О.П. експерт з технічного обстеження будівель і споруд, сертифікат АЕ 006641 від 22.12.2021 р.

Предмет обстеження: Доступність будівлі 5-ти поверхового гуртожитку та її приміщень, що знаходиться за адресою вул. Молодіжна, буд. 1 в с. Білокриниця Кременецького району Тернопільської області для осіб з інвалідністю та інших маломобільних груп населення.

2. Засоби вимірювальної техніки

Найменування, марка, тип	ДСТУ, ГОСТ	Призначення
Прилади та інструменти для вимірювання лінійних параметрів та деформацій, візуальне обстеження:		Вимірювання лінійних розмірів
- лазерний вимірювач відстані TEKHMANN TDM-40		
- лінійка вимірювальна металева	ДСТУ ГОСТ 427:2009	
- рулетки вимірювальні металеві	ДСТУ 4179-2003	
- фотоапарат FUJIFILM FinePix F40fd		Фотофіксація стану

3. Результати обстеження об'єкта

На підставі зібраних та досліджених даних, керуючись вимогами ДБН В 2.2-40:2018 «Інклюзивність будівель і споруд», Зміни №1 до ДБН В 2.2-40:2018 «Інклюзивність будівель і споруд», що вступила в дію 01.09.2022 року. На час проведення технічного обстеження будівлі 5-ти поверхового гуртожитку та її приміщень, що знаходиться за адресою вул. Молодіжна, буд. 1 в с. Білокриниця Кременецького району Тернопільської області, встановлено наступне:

3.1 Вимоги до земельних ділянок (прилеглої території). Входи і шляхи руху

- Вхід і заїзд на прилеглу територію будівлі 5-ти поверхового гуртожитку Кременецького лісотехнічного фахового коледжу є безперешкодним для пересування осіб з ознаками інвалідності та інших маломобільних груп населення (МГН) по тротуарах викладених із бруківки та асфальтобетонним покриттям.
- Ширина пішохідних шляхів із одиночним та зустрічним рухами є не меншою 1,80 м, що задовольняє вимогам п. 5.1.4 ДБН В 2.2-40:2018.
- Поздовжній ухил пішохідних шляхів не перевищує 1:20 (5%), а поперечний ухил шляху руху знаходиться в межах 1-2%, що задовольняє вимогам п. 5.1.5 ДБН В 2.2-40:2018.
- Поверхня вхідної площадки виконана з твердого покриття і має поперечний ухил в межах 1-2 %, що в цілому відповідає вимогам п. 5.1.11 ДБН В 2.2-40:2018.

3.2 Зовнішні сходи

- Зовнішні сходи до будівлі 5-ти поверхового гуртожитку Кременецького лісотехнічного фахового коледжу обладнано платформою підйомною з вертикальним переміщенням для осіб з обмеженими можливостями та інших маломобільних груп населення UP-1 виготовленої ФОП Чумак Олексій

Віталійович. Дана підйомна платформа забезпечує безперешкодний рух маломобільних груп населення до будівлі 5-ти поверхового гуртожитку та її приміщень у відповідності з ДБН В 2.2-40:2018 «Інклюзивність будівель і споруд».

3.3 Паркувальні місця

- На території за адресою: вул. Молодіжна, буд. 1 в с. Білокриниця Кременецького району Тернопільської області, є в достатній кількості площ (10%) для паркування автотранспорту осіб з ознаками інвалідності та інших груп МГН позначених знаками, які прийняті в міжнародній практиці, що в цілому відповідає вимогам п. 5.4.1 ДБН В 2.2-40:2018.
- Місця для паркування особистого автотранспорту осіб з інвалідністю або транспорту, який перевозить осіб з інвалідністю розміщені неподалік (до 50 м) від входу до будівлі 5-ти поверхового гуртожитку Кременецького лісотехнічного фахового коледжу. Ширина зони для паркування автомобіля особи з інвалідністю не менша ніж 3,5 м.

3.4 Входи і шляхи руху до будівель і споруд

- Вхідні двері до будівлі 5-ти поверхового гуртожитку Кременецького лісотехнічного фахового коледжу влаштовані із порогом, що не перевищує 0,02 м; висота проходу в просвіті становить не менше як 2,1 м; ширина коридорів, де можливе пересування осіб з ознаками інвалідності в одному напрямі становить не менше 1,5 м, що в цілому задовольняє вимогам пп. 6.1.4, 6.1.7, 6.2.1 ДБН В 2.2-40:2018 «Інклюзивність будівель і споруд».
- Вхід до будівлі 5-ти поверхового гуртожитку Кременецького лісотехнічного фахового має навіс згідно п. 5.1.11 ДБН В 2.2-40:2018. Площадка перед входом до будівлі має тверде покриття з дотриманням ухилу. В цілому дані елементи вхідної групи відповідають вимогам пп. 5.1.11 ДБН В 2.2-40:2018 «Інклюзивність будівель і споруд».

3.5 Внутрішнє обладнання, засоби орієнтування та отримання інформації при користуванні середовищем

- В приміщенні будівлі 5-ти поверхового гуртожитку Кременецького лісотехнічного фахового забезпечені умови отримання інформації, своєчасного орієнтування й однозначного упізнання об'єктів і місць відвідування, можливість одержання інформації про види послуг, що надаються, розміщення і призначення функціональних елементів, розташування шляхів евакуації згідно п. 6.4.1, п. 6.4.2, п. 6.4.3 ДБН В 2.2-40:2018.

4. ВИСНОВОК

Забезпечено доступність будівлі 5-ти поверхового гуртожитку та її приміщень, що знаходиться за адресою вул. Молодіжна, буд. 1 в с. Білокриниця Кременецького району Тернопільської області для осіб з інвалідністю та інших маломобільних груп населення у відповідності з ДБН В 2.2-40:2018 «Інклюзивність будівель і споруд».

Відповідальний виконавець,
експерт з технічного обстеження
будівель і споруд

Конончук О.П.
Кваліфікаційний сертифікат
Серія АЕ 006641 від 22.12.2021 р.

ДОДАТОК 1.

ВИХІДНА ДОКУМЕНТАЦІЯ

ВИПИСКА
з Єдиного державного реєстру юридичних осіб, фізичних осіб-підприємців та громадських формувань

КРЕМЕНЕЦЬКИЙ ЛІСОТЕХНІЧНИЙ ФАХОВИЙ КОЛЕДЖ

Ідентифікаційний код юридичної особи:
00994006

Місцезнаходження юридичної особи:
Україна, 47013, Тернопільська обл., Кременецький р-н, село Білокриниця, ВУЛИЦЯ МОЛОДІЖНА

Дата та номер запису в Єдиному державному реєстрі юридичних осіб, фізичних осіб-підприємців та громадських формувань:
04.08.2022, 1006401070021000150

Прізвище, ім'я та по батькові осіб, які мають право вчиняти юридичні дії від імені юридичної особи без довіреності, у тому числі підписувати договори, та наявність обмежень щодо представництва від імені юридичної особи:
ЛЯХОВЕЦЬ МИКОЛА ВОЛОДИМИРОВИЧ, 28.10.2011 (ЗГІДНО СТАТУТУ) - керівник

ЛЯХОВЕЦЬ МИКОЛА ВОЛОДИМИРОВИЧ (Повноваження: Вчиняти дії від імені юридичної особи, у тому числі підписувати договори тощо (ЗГІДНО СТАТУТУ)) - представник

Відомості, отримані в порядку інформаційної взаємодії між Єдиним державним реєстром юридичних осіб, фізичних осіб - підприємців та громадських формувань та інформаційними системами державних органів:
15.03.1994, ДЕРЖАВНА СЛУЖБА СТАТИСТИКИ УКРАЇНИ, 37507880

12.05.1997, 12, ГОЛОВНЕ УПРАВЛІННЯ ДПС У ТЕРНОПІЛЬСЬКІЙ ОБЛАСТІ, КРЕМЕНЕЦЬКА ДПІ (М.КРЕМЕНЕЦЬ), 44143637, (дані про взяття на облік як платника податків)

12.05.1997, 19090055, ГОЛОВНЕ УПРАВЛІННЯ ДПС У ТЕРНОПІЛЬСЬКІЙ ОБЛАСТІ, КРЕМЕНЕЦЬКА ДПІ (М.КРЕМЕНЕЦЬ), 44143637, 3, (дані про взяття на облік як платника єдиного внеску)

Види економічної діяльності:
85.41 Фахова передвища освіта (основний)
02.10 Лісівництво та інша діяльність у лісовому господарстві

02.30 Збирання дикорослих недеревних продуктів
02.40 Надання допоміжних послуг у лісовому господарстві
85.32 Професійно-технічна освіта
72.19 Дослідження й експериментальні розробки у сфері інших природничих і технічних наук

Назви органів управління юридичної особи:
ДИРЕКТОР

Запис про перебування юридичної особи в процесі припинення:
Відомості відсутні

Вид установчого документа:
Відомості відсутні

Інформація для здійснення зв'язку:
8-03546-52404, 8-03546-52311, 8-03546-52370

Номер, дата та час формування виписки:
269504428545, 08.08.2022 09:03:58

Кременецька міська рада **Міньковс**

ВИТЯГ

з Державного реєстру речових прав

Індексний номер витягу:	365487195
Дата, час формування:	12.02.2024 16:47:50
Витяг сформовано:	Іванюк Олег Віталійович, Кременецька міська рада, Тернопільська обл.
Підстава формування витягу:	заява з реєстраційним номером: 59327479, дата і час реєстрації заяви: 07.02.2024 15:27:34

Актуальна інформація про об'єкт речових прав

Реєстраційний номер об'єкта нерухомого майна:	2864115261020
Об'єкт речових прав:	закінчений будівництвом об'єкт
Тип об'єкта:	будівля, будівля 5- ти поверхового гуртожитку
Ідентифікатор об'єкта в ЄДЕССБ:	01.2573531.5014231.20231106.95.0000.58
Опис об'єкта:	Загальна площа (кв.м): 2896
Адреса:	Тернопільська обл., Кременецький р., с. Білокриниця, вулиця Молодіжна, будинок 1

Актуальна інформація про державну реєстрацію іншого речового права

Номер запису про інше речове право: 53668374

Дата, час державної реєстрації:	07.02.2024 15:27:34
Державний реєстратор:	Іванюк Олег Віталійович, Кременецька міська рада, Тернопільська обл.
Документи, подані для державної реєстрації:	рішення про закріплення майна на праві оперативного управління, серія та номер: 37, виданий 16.01.2023, видавник: Міністерство освіти України
Підстава внесення запису:	Рішення про державну реєстрацію прав та їх обтяжень, індексний номер: 71547899 від 12.02.2024 16:45:18, Іванюк Олег Віталійович, Кременецька міська рада, Тернопільська обл.
Вид іншого речового права:	право оперативного управління
Відомості про суб'єкта іншого речового права:	Особа, яка наділяється правом: КРЕМЕНЕЦЬКИЙ ЛІСОТЕХНІЧНИЙ ФАХОВИЙ КОЛЕДЖ, код ЄДРПОУ: 00994006 Власник: МІНІСТЕРСТВО ОСВІТИ І НАУКИ УКРАЇНИ, код ЄДРПОУ: 38621185
Опис об'єкта іншого речового права:	будівля 5- ти поверхового гуртожитку

Міньковс

Витяг сформував:	Іванюк О.В.

Підпис: _____

МП

ВИТЯГ

з Державного реєстру речових прав

...ксний номер витягу:	362289186
...а, час формування:	18.01.2024 10:30:33
...яг сформовано:	Іванюк Олег Віталійович, Кременецька міська рада, Тернопільська обл.
...става формування ...ягу:	заява з реєстраційним номером: 58950508, дата і час реєстрації заяви: 15.01.2024 13:03:57

Актуальна інформація про об'єкт речових прав

...єстраційний номер ...'єкта нерухомого ...йна:	2864115261020
...б'єкт речових прав:	закінчений будівництвом об'єкт
...ип об'єкта:	будівля, будівля 5- ти поверхового гуртожитку
...дентифікатор об'єкта в ...ЄДЕССБ:	01.2573531.5014231.20231106.95.0000.58
...пис об'єкта:	Загальна площа (кв.м): 2896
...дреса:	Тернопільська обл., Кременецький р., с. Білокриниця, вулиця Молодіжна, будинок 1

Актуальна інформація про речове право

Номер відомостей про речове право: 53339230

Тип речового права:	право власності
Дата, час державної реєстрації:	15.01.2024 13:03:57
Державний реєстратор:	Іванюк Олег Віталійович, Кременецька міська рада, Тернопільська обл.
Підстава внесення запису:	Рішення про державну реєстрацію прав та їх обтяжень, індексний номер: 71170245 від 18.01.2024 10:28:33, Іванюк Олег Віталійович, Кременецька міська рада, Тернопільська обл.
Документи, подані для державної реєстрації:	документ, отриманий на запит державного реєстратора прав на нерухоме майно, серія та номер: 769, виданий 11.12.2023, видавник: Кременецьке районне комунальне бюро технічної інвентаризації; технічний паспорт, серія та номер: ТІ01:9998-0229-3911-7391, виданий 11.12.2023, видавник: ЄДЕССБ, Документ отримано з ЄДЕССБ; витяг з Єдиного реєстру об'єктів державної власності, серія та номер: 62-25620, виданий 03.10.2023, видавник: Фонд Державного майна України; Інформація від ЄДЕССБ, серія та номер: б/н, виданий 15.01.2024, видавник: ЄДЕССБ
Розмір частки:	1/1
Власники:	МІНІСТЕРСТВО ОСВІТИ І НАУКИ УКРАЇНИ, код ЄДРПОУ: 38621185
Витяг сформував:	Іванюк О.В.

Підпис: _____

М.П.

Додаток № 5 до Інструкції про порядок проведення технічної інвентаризації об'єктів нерухомого майна

КРЕМЕНЕЦЬКЕ РАЙОННЕ КОМУНАЛЬНЕ БЮРО ТЕХНІЧНОЇ ІНВЕНТАРИЗАЦІЇ

Область **Тернопільська**

Інвентаризаційна справа №

Район **Кременецький**

Місто (село, селище) Кременець

Реєстровий №

ТЕХНІЧНИЙ ПАСПОРТ

на будівлю 5-ти поверхового гуртожитку

№ 1 вулиця (провулок) Молодіжна

місто (село, селище) Білокриниця

Власник (юридична, фізична особа)	Ідентифікаційний номер	Розмір частки власності
Кременецький		
лісотехнічний коледж	—	1

Паспорт виготовлено станом на

«12» жовтня 2012 р.

Виконав Буняк Н.С.

Начальник Кременецького РКБТІ

Цьмух Т.А.

М.П.

ТЕРНОПІЛЬСЬКА ОБЛАСТЬ КРЕМЕНЕЦЬКИЙ РАЙОН МІСТО КРЕМЕНЕЦЬ КРЕМЕНЕЦЬКЕ РАЙОННЕ КОМУНАЛЬНЕ БЮРО ТЕХНІЧНОЇ ІНВЕНТАРИЗАЦІЇ 03353182 *УКРАЇНА*

ПЛАН ЗЕМЕЛЬНОЇ ДІЛЯНКИ

вулиця (провулок)_____ буд. №_____

місто (селище, село) _____

Масштаб 1:500

Експлікація													Примітки
		площа земельної ділянки в т. ч											
			Під будинком, господарськими будівлями				Під садом						
Літер за планом	Назва будівлі, господарських будівель та споруд	Загальна площа	усього	під будівлею	під господар. будівлями	під двором	Фруктовими деревами	Декоративними деревами	Під доріжками та в'їздом	Під городом	Норма	лишки	
1	2	3	4	5	6	7	8	9	10	11	12	13	

ПЛАН
поверхів будівлі літери "А"
по вулиці Молодіжна
будинок № 1
міс. Білокриниця

ПІДВАЛ ЛІТЕРИ "Пд"

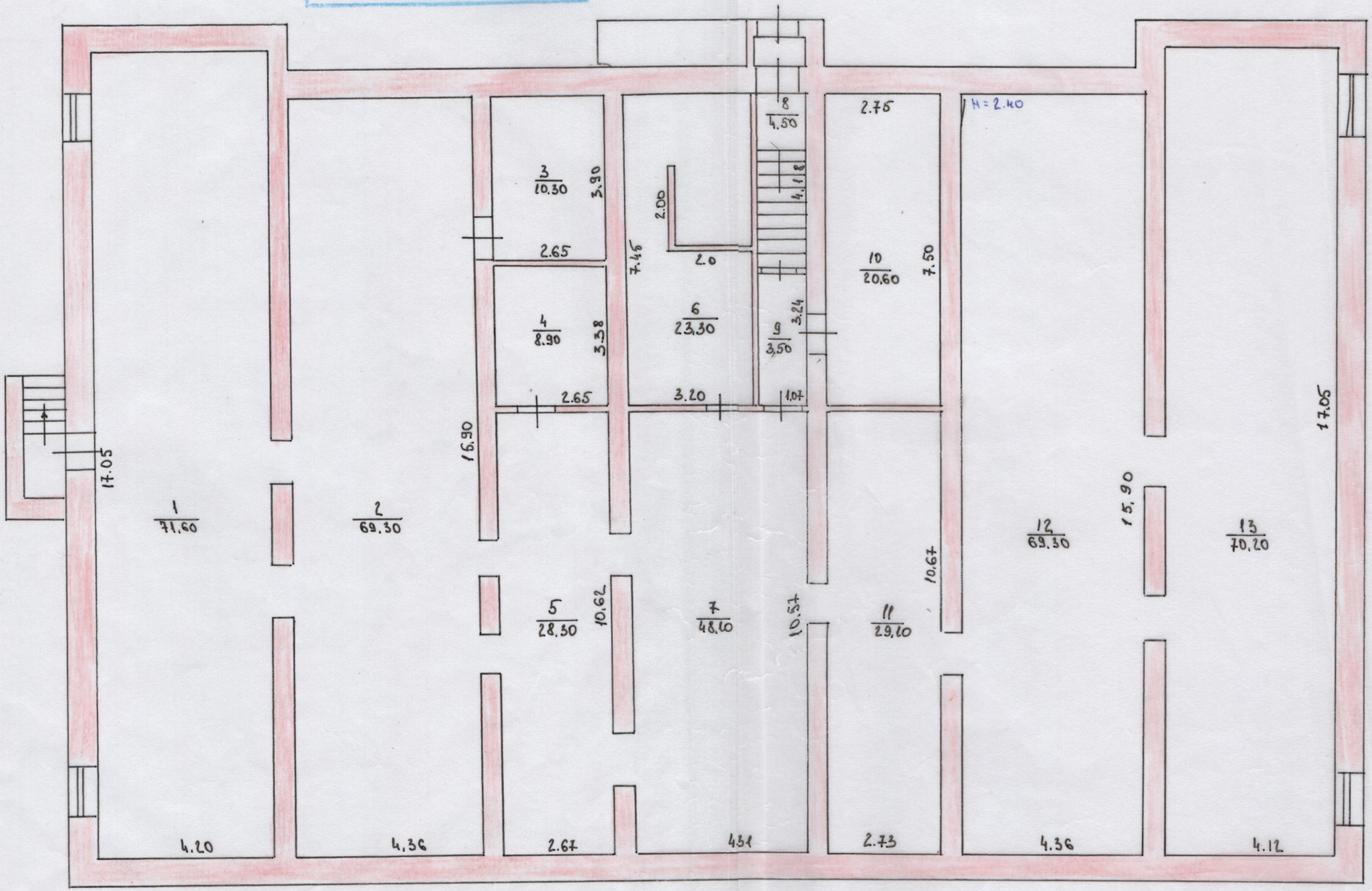

МАСШТАБ 1:100

КРЕМЕНЕЦЬКЕ РАЙОННЕ КОМУНАЛЬНЕ БЮРО ТЕХНІЧНОЇ ІНВЕНТАРИЗАЦІЇ 03353122 ТЕРНОПІЛЬСЬКА ОБЛАСТЬ КРЕМЕНЕЦЬКИЙ РАЙОН МІСТО КРЕМЕНЕЦЬ УКРАЇНА

"Дата" "12" жовтня 2012 р.
Обмір проведено Буняк Н.С.
Перевірено Акімчук А.П.
Затверджено

ПЛАН
поверхів будівлі літери "А"
по вулиці Молодіжна
будинок № 1
місто Білокриниця

ПОВЕРХ I ЛІТЕРИ "А"

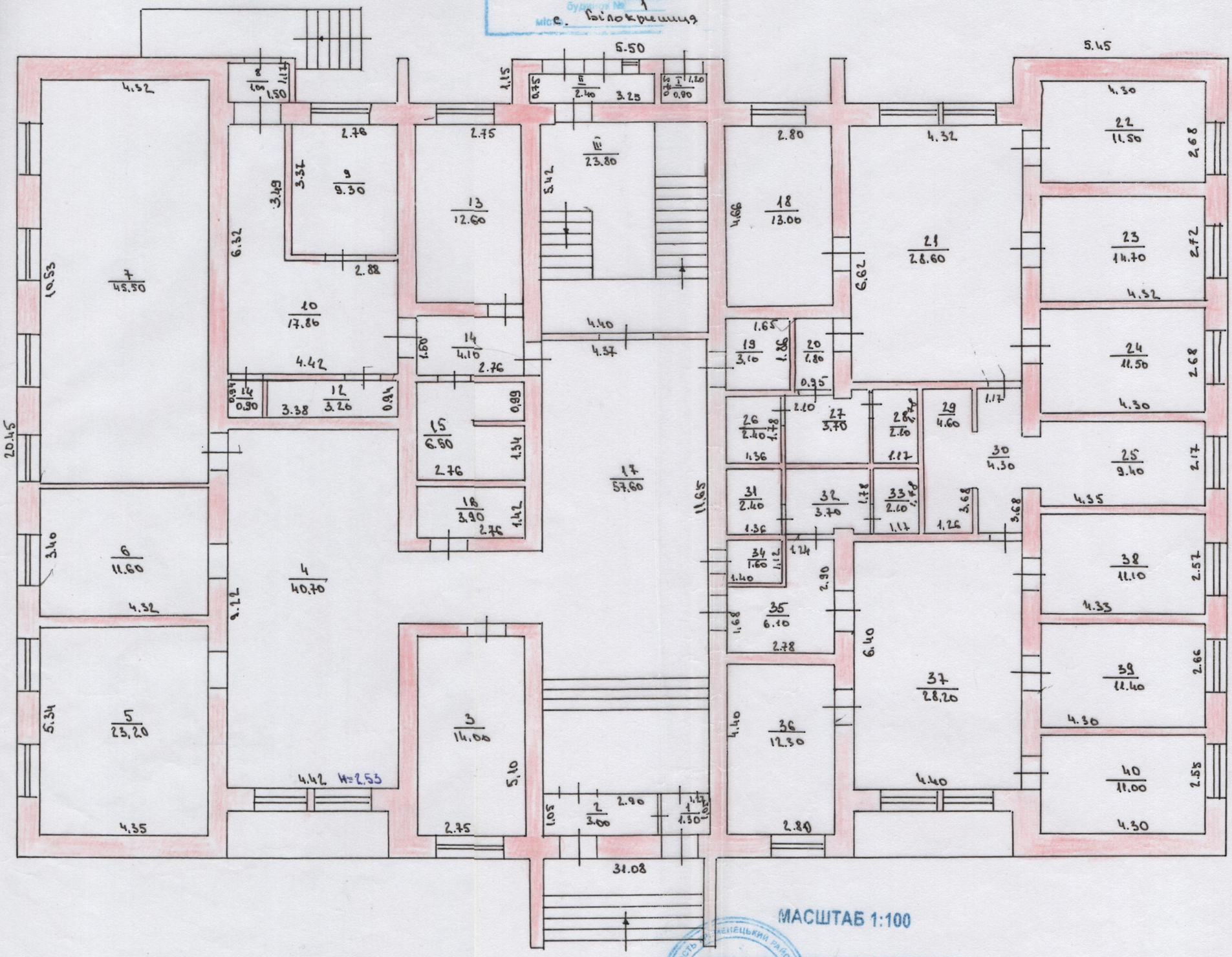

МАСШТАБ 1:100

КРЕМЕНЕЦЬКЕ РАЙОННЕ КОМУНАЛЬНЕ БЮРО ТЕХНІЧНОЇ ІНВЕНТАРИЗАЦІЇ
03353182
Затверджено

12 10 2012 р.
Буняк Н.С.
Янівник Л.П.

ПЛАН

поверхів будівлі літери "А"
по вулиці Молодіжна
будинок № 1
місто с. Білокриниця

ПОВЕРХ II ЛІТЕРИ "А"

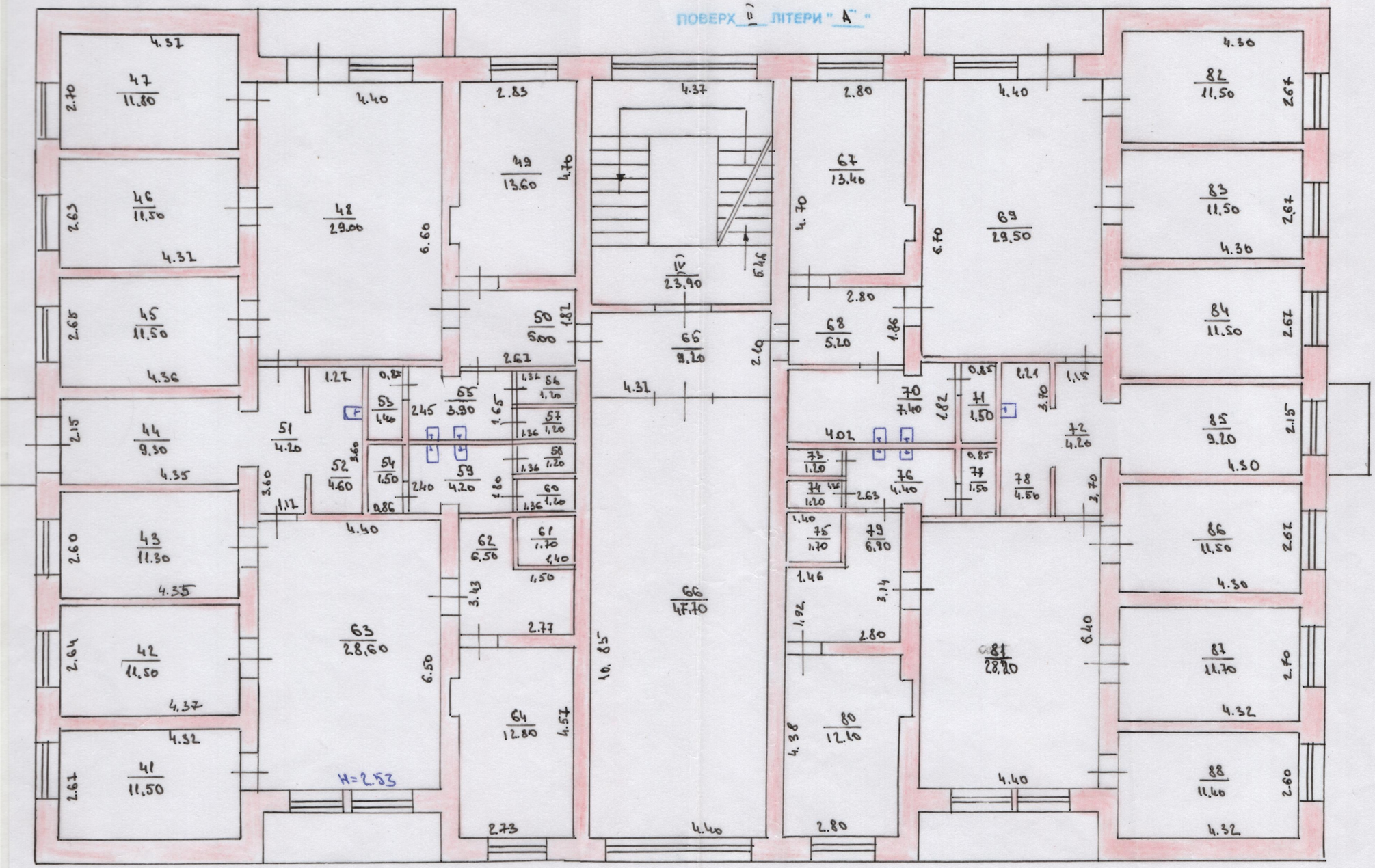

МАСШТАБ 1:100

Дата 12 жовтня 2012 р.
Обмір проведено Буняк Н.С.
Проверено Янівник Л.П.
Затверджено

ТЕРНОПІЛЬСЬКА ОБЛАСТЬ КРЕМІНЕЦЬКИЙ РАЙОН МІСТО КРЕМЕНЕЦЬ
КРЕМЕНЕЦЬКЕ РАЙОННЕ КОМУНАЛЬНЕ БЮРО ТЕХНІЧНОЇ ІНВЕНТАРИЗАЦІЇ
03353182
УКРАЇНА

ПЛАН
поверхів будівлі літери "А"
по вулиці Молодіжна
будинок № 1
місто Білокриниця

ПОВЕРХ III ЛІТЕРИ "А"

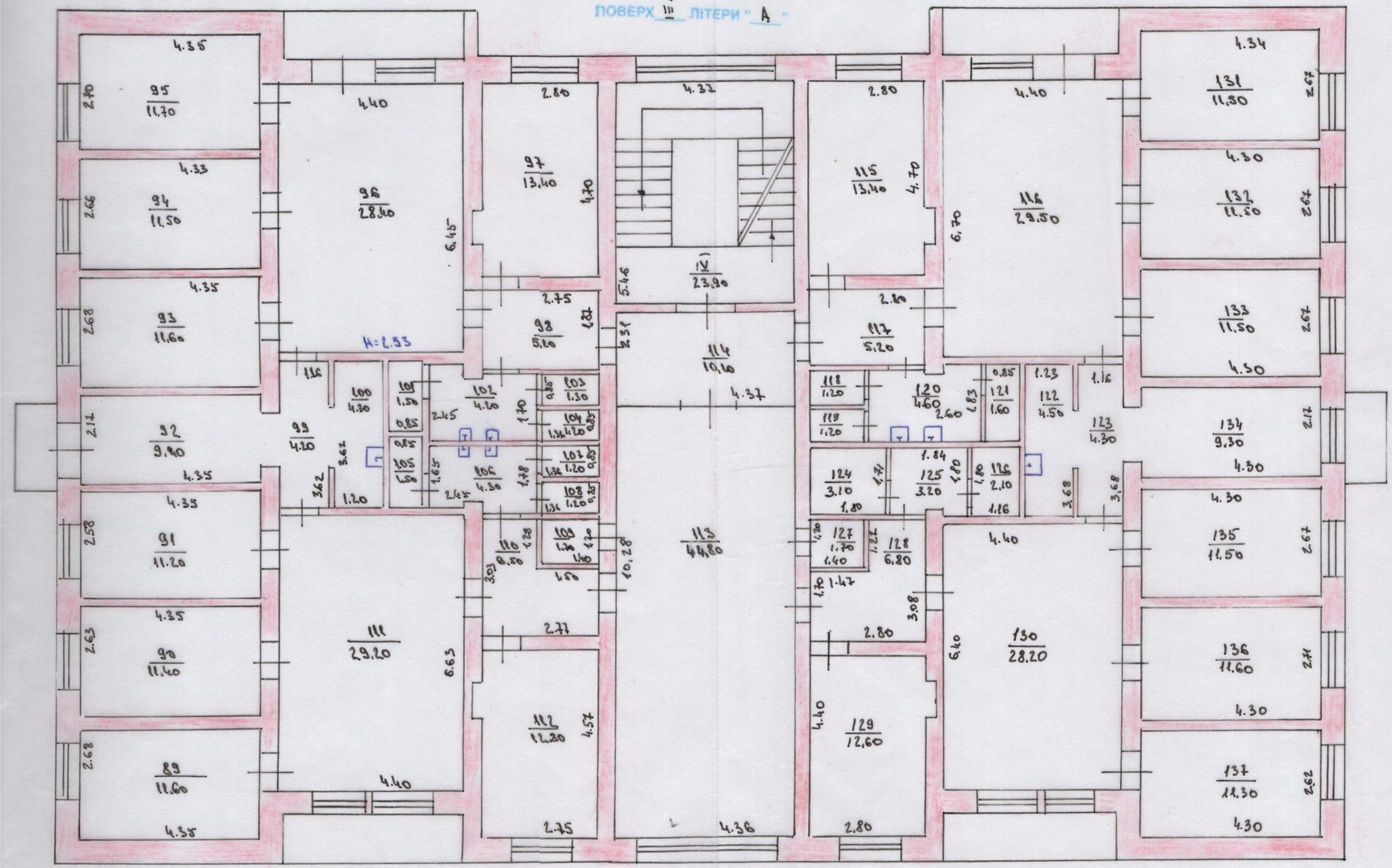

МАСШТАБ 1:100

"12" жовтня 2012 р.

Обмір проведено Буняк И.С.

Яківник Л.П.

Затверджено

КРЕМЕНЕЦЬКЕ РАЙОННЕ КОМУНАЛЬНЕ БЮРО ТЕХНІЧНОЇ ІНВЕНТАРИЗАЦІЇ
ТЕРНОПІЛЬСЬКА ОБЛАСТЬ КРЕМЕНЕЦЬКИЙ РАЙОН МІСТО КРЕМЕНЕЦЬ
УКРАЇНА

ПЛАН

поверху будівлі літери "А"
по вулиці Молодіжна
будинок № 1
місто с. Білокриниця

ПОВЕРХ IV ЛІТЕРИ "А"

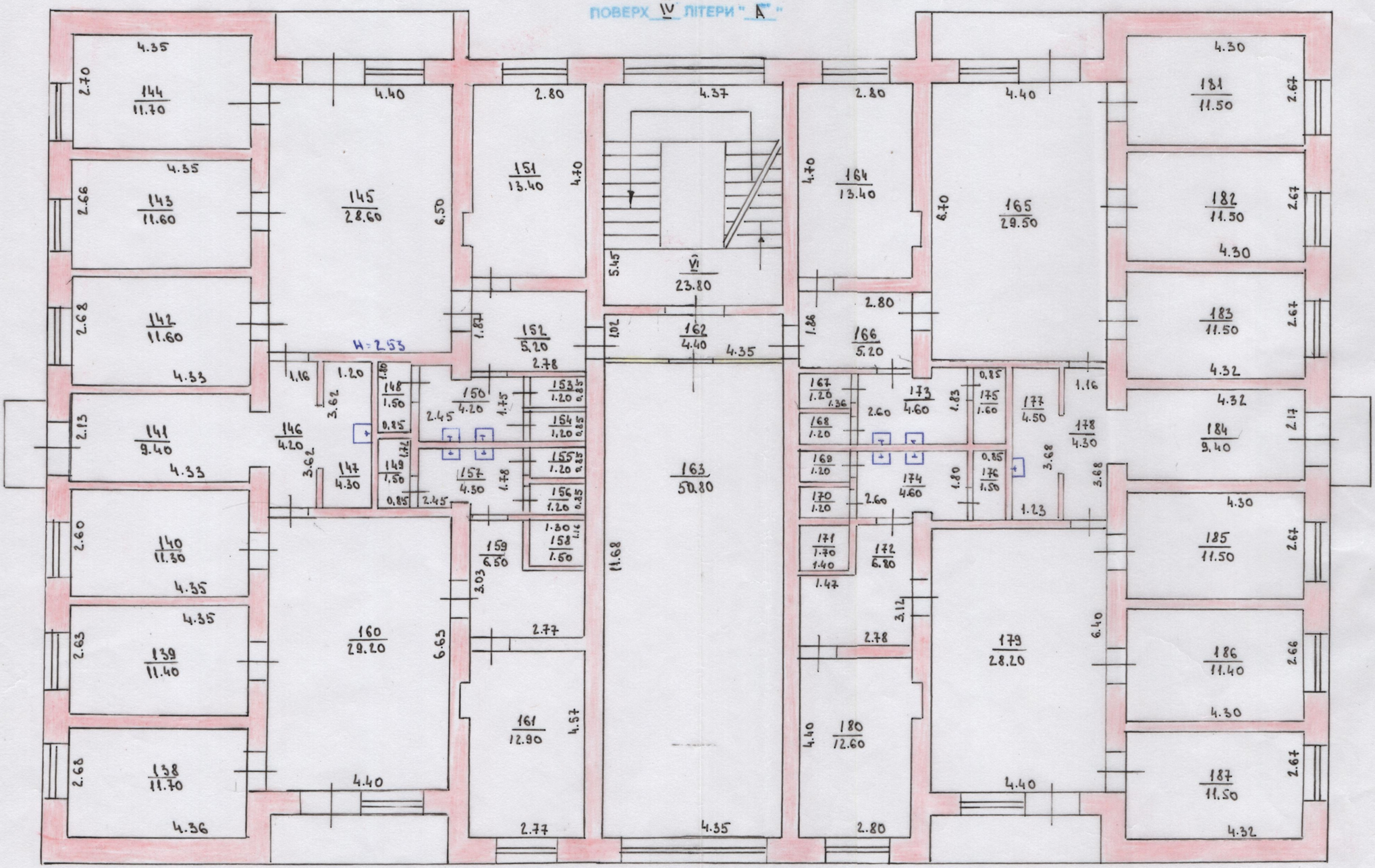

МАСШТАБ 1:100

"12" жовтня 2012 р.
Обмір проведено Буняк Н.С.
Затверджено Дзівчик Л.П.

ТЕРНОПІЛЬСЬКА ОБЛАСТЬ КРЕМЕНЕЦЬКИЙ РАЙОН
КРЕМЕНЕЦЬКЕ РАЙОННЕ КОМУНАЛЬНЕ БЮРО ТЕХНІЧНОЇ ІНВЕНТАРИЗАЦІЇ
03353103
УКРАЇНА

ПЛАН
поверхів будівлі літери "А"
по вулиці Молодіжна
будинок № 1
місто с. Білокриниця

ПОВЕРХ V ЛІТЕРИ "А"

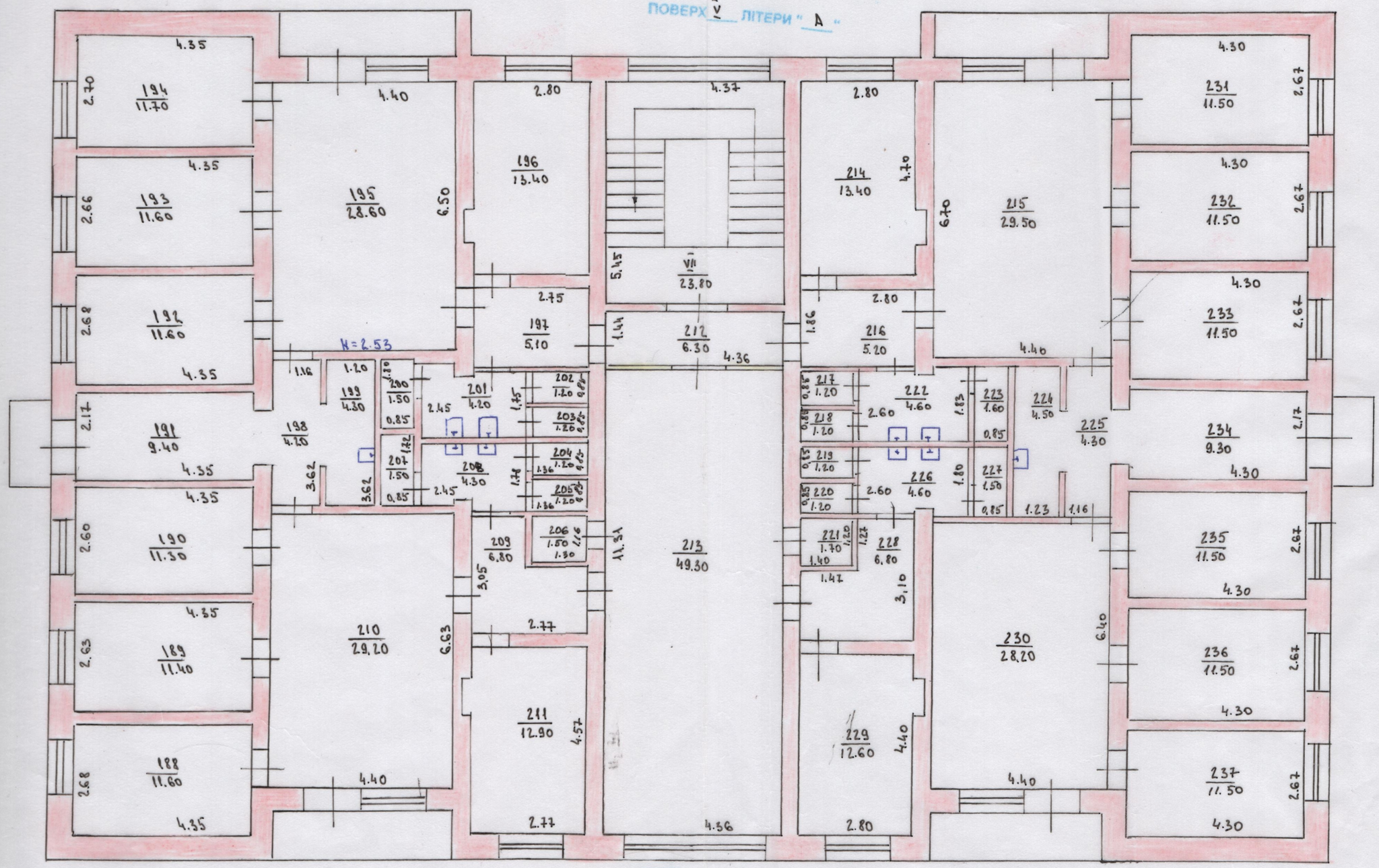

МАСШТАБ 1:100

"12" жовтня 2012 р.

Зміст проведено Буняк Н.С.

Яківчик Л.П.

Перевірено

КРЕМЕНЕЦЬКИЙ РАЙОННЕ КОМУНАЛЬНЕ БЮРО ТЕХНІЧНОЇ ІНВЕНТАРИЗАЦІЇ
ТЕРНОПІЛЬСЬКА ОБЛАСТЬ КРЕМЕНЕЦЬКИЙ РАЙОН МІСТО КРЕМЕНЕЦЬ
УКРАЇНА

Додаток 1.6
до Інструкції про порядок
проведення технічної інвентаризації
об'єктів нерухомого майна

ЖУРНАЛ

внутрішніх обмірів та розрахунків площ приміщень

~~житлового (садибного) типу~~

№ 1 літер „ А " вулиця (провулок, площа) Молодіжна

місто (селище, село) Білокриниця

Літер	Поверхи	Номери квартир	Номери приміщень	Призначення приміщень	Розрахунок площ приміщень за внутрішнім обміром	Загальна площа приміщень (підрахована за формулами гр.6) (кв. м)	Площа житлових квартир (кв. м): загальна (сума гр. 9 та 10)	Площа житлових квартир (кв. м): ~~житлова~~ основна	Площа житлових квартир (кв. м): допоміжна	Площа літніх приміщень (кв. м)	Площа приміщень загального користування (кв. м)	Самовільно збудована, переобладнана площа приміщень (кв. м)	Примітки
1	2	3	4	5	6	7	8	9	10	11	12	13	14
пд			1	підвал		71,60		71,60					
			2	приміщення		69,30		69,30					
			3	щитова		10,30		10,30					
			4	приміщення		8,90		8,90					
			5	приміщення		28,30		28,30					
			6	приміщення		23,30			23,30				
			7	приміщення		48,10		48,10					
			8	коридор		4,50			4,50				
			9	коридор		3,50			3,50				
			10	приміщення		20,60		20,60					
			11	приміщення		29,10		29,10					
			12	приміщення		69,30		69,30					
			13	приміщення		70,20		70,20					
А	I		1	тамбур		1,30			1,30				
			2	тамбур		3,00			3,00				
			3	кабінет		14,00		14,00					
			4	коридор		40,70			40,70				
			5	музей		23,20		23,20					
			6	музей		11,60		11,60					
			7	музей		45,50		45,50					
			8	тамбур		1,80			1,80				
			9	кімната		9,30		9,30					

„12" жовтня 2012 р.

Виконав Буцяк К.С.
(підпис, прізвище)

Перевірив Яківчик Л.П.
(підпис, прізвище)

Літер	Поверхи	Номери квартир	Номери приміщень	Призначення приміщень	Розрахунок площ приміщень за внутрішнім обміром	Загальна площа приміщень (підрахована за формулами гр.6) (кв. м)	Площа житлових квартир (кв. м)			Площа літніх приміщень (кв. м)	Площа приміщень загального користування (кв. м)	Самовільно збудована, переобладнана площа приміщень (кв. м)	Примітки
							загальна (сума гр. 9 та 10)	житлова основна	допоміжна				
1	2	3	4	5	6	7	8	9	10	11	12	13	14
А	1		10	коридор		17,80			17,80				
			11	кладова		0,90			0,90				
			12	кладова		3,20			3,20				
			13	кімната		12,60		12,60					
			14	коридор		4,10			4,10				
			15	санвузол		6,50			6,50				
			16	кладова		3,90			3,90				
			17	вестибюль		57,60			57,60				
			18	кімната		13,00		13,00					
			19	кладова		3,10			3,10				
			20	коридор		1,80			1,80				
			21	коридор		28,60			28,60				
			22	кімната		11,50		11,50					
			23	кімната		11,70		11,70					
			24	кімната		11,50		11,50					
			25	кухня		9,40			9,40				
			26	санвузол		2,40			2,40				
			27	санвузол		3,70			3,70				
			28	душ		2,10			2,10				
			29	душ		4,60			4,60				
			30	коридор		4,30			4,30				
			31	санвузол		2,40			2,40				
			32	санвузол		3,70			3,70				
			33	душ		2,10			2,10				
			34	кладова		1,60			1,60				
			35	коридор		6,10			6,10				
			36	кімната		12,30		12,30					
			37	коридор		28,20			28,20				

„12" жовтня 2012 р.

Виконав Буняк Н.С.
(підпис, прізвище)

Перевірив _____
(підпис, прізвище)

Замовлення 773-1000

Додаток 1.6
до Інструкції про порядок
проведення технічної інвентаризації
об`єктів нерухомого майна

ЖУРНАЛ

внутрішніх обмірів та розрахунків площ приміщень

~~житлового (садибного) типу~~

№ 1 літер „А" вулиця (провулок, площа) Молодіжна

місто (селище, село) Білокриниця

Літер	Поверхи	Номери квартир	Номери приміщень	Призначення приміщень	Розрахунок площ приміщень за внутрішнім обміром	Загальна площа приміщень (підрахована за формулами гр.6) (кв. м)	Площа житлових квартир (кв. м)			Площа літніх приміщень (кв. м)	Площа приміщень загального користування (кв. м)	Самовільно збудована, переобладнана площа приміщень (кв. м)	Примітки
							загальна (сума гр. 9 та 10)	житлова основна	допоміжна				
1	2	3	4	5	6	7	8	9	10	11	12	13	14
А	I		38	кімната		11,10		11,10					
			39	кімната		11,40		11,40					
			40	кімната		11,00		11,00					
			I	тамбур		0,90			0,90				
			II	тамбур		2,40			2,40				
			III	сходова		23,80			23,80				
	II		41	кімната		11,50		11,50					
			42	кімната		11,50		11,50					
			43	кімната		11,30		11,30					
			44	кухня		9,30			9,30				
			45	кімната		11,50		11,50					
			46	кімнаіта		11,50		11,50					
			47	кімната		11,80		11,80					
			48	коридор		29,00			29,00				
			49	кімната		13,6		13,6					
			50	коридор		5,00			5,00				
			51	коридор		4,20			4,20				
			52	коридор		4,60			4,60				
			53	санвузол		1,40			1,40				
			54	санвузол		1,50			1,50				
			55	санвузол		3,90			3,90				
			56	санвузол		1,20			1,20				

„12" жовтня 2012 р.

Виконав Буцяк Н.С.
(підпис, прізвище)

Перевірив Яківчик Л.П.
(підпис, прізвище)

Літер	Поверхи	Номери квартир	Номери приміщень	Призначення приміщень	Розрахунок площ приміщень за внутрішнім обміром	Загальна площа приміщень (підрахована за формулами гр.6) (кв. м)	Площа житлових квартир (кв. м)			Площа літніх приміщень (кв. м)	Площа приміщень загального користування (кв. м)	Самовільно збудована, переобладнана площа приміщень (кв. м)	Примітки
							загальна (сума гр. 9 та 10)	житлова основна	допоміжна				
1	2	3	4	5	6	7	8	9	10	11	12	13	14
А	II		57	санвузол		1,20			1,20				
			58	санвузол		1,20			1,20				
			59	санвузол		4,20			4,20				
			60	санвузол		1,20			1,20				
			61	кладова		1,70			1,70				
			62	коридор		6,50			6,50				
			63	коридор		28,60			28,60				
			64	кімната		12,80		12,80					
			65	коридор		9,20			9,20				
			66	кабінет		47,70		47,70					
			67	кімната		13,40		13,40					
			68	коридор		5,20			5,20				
			69	коридор		29,50			29,50				
			70	санвузол		7,40			7,40				
			71	санвузол		1,50			1,50				
			72	приміщення		4,20			4,20				
			73	санвузол		1,20			1,20				
			74	санвузол		1,20			1,20				
			75	кладова		1,70			1,70				
			76	санвузол		4,40			4,40				
			77	санвузол		1,50			1,50				
			78	підсоб.прим.		4,50			4,50				
			79	коридор		6,90			6,90				
			80	кімната		12,10		12,10					
			81	коридор		28,20			28,20				
			82	кімната		11,50		11,50					
			83	кімната		11,50		11,50					
			84	кімната		11,50		11,50					

„12" жовтня 2012 р. Виконав Гуняк Н.С.
(підпис, прізвище)

Перевірив _____
(підпис, прізвище)

Замовлення 773-1000

Додаток 1.6
до Інструкції про порядок
проведення технічної інвентаризації
об`єктів нерухомого майна

ЖУРНАЛ

внутрішніх обмірів та розрахунків площ приміщень ~~житлового (садибного) типу~~

№ 1 літер „А" вулиця (провулок, площа) Молодіжна

місто (селище, село) Білокриниця

Літер	Поверхи	Номери квартир	Номери приміщень	Призначення приміщень	Розрахунок площ приміщень за внутрішнім обміром	Загальна площа приміщень (підрахована за формулами гр.6) (кв. м)	Площа житлових квартир (кв. м)			Площа літніх приміщень (кв. м)	Площа приміщень загального користування (кв. м)	Самовільно збудована, переобладнана площа приміщень (кв. м)	Примітки
							загальна (сума гр. 9 та 10)	~~житлова~~ основна	допоміжна				
1	2	3	4	5	6	7	8	9	10	11	12	13	14
А	II		85	кухня		9,20			9,20				
			86	кімната		11,50		11,50					
			87	кімната		11,70		11,70					
			88	кімната		11,40		11,40					
			IV	сходова		23,90			23,90				
	III		89	кімната		11,6		11,60					
			90	кімната		11,40		11,40					
			91	кімната		11,20		11,20					
			92	кухня		9,40			9,40				
			93	кімната		11,60		11,60					
			94	кімната		11,50		11,50					
			95	кімната		11,7		11,70					
			96	коридор		28,4			28,40				
			97	кімната		13,40		13,40					
			98	коридор		5,10			5,10				
			99	коридор		4,20			4,20				
			100	коридор		4,30			4,30				
			101	санвузол		1,50			1,50				
			102	санвузол		4,20			4,20				
			103	санвузол		1,20			1,20				
			104	санвузол		1,20			1,20				
			105	санвузол		1,50			1,50				

„12" жовтня 2012р.

Виконав Бунях Н.С.
(підпис, прізвище)

Перевірив Яківчик Л.П.
(підпис, прізвище)

Літер	Поверхи	Номери квартир	Номери приміщень	Призначення приміщень	Розрахунок площ приміщень за внутрішнім обміром	Загальна площа приміщень (підрахована за формулами гр.6) (кв. м)	Площа житлових квартир (кв. м)			Площа літніх приміщень (кв. м)	Площа приміщень загального користування (кв. м)	Самовільно збудована, переобладнана площа приміщень (кв. м)	Примітки
							загальна (сума гр. 9 та 10)	житлова основна	допоміжна				
1	2	3	4	5	6	7	8	9	10	11	12	13	14
А	III		106	санвузол		4,30			4,30				
			107	санвузол		1,20			1,20				
			108	санвузол		1,20			1,20				
			109	кладова		1,70			1,70				
			110	коридор		6,50			6,50				
			111	коридор		29,2			29,20				
			112	кімната		12,80		12,80					
			113	кабінет		44,80		44,80					
			114	коридор		10,10			10,10				
			115	кімната		13,40		13,40					
			116	коридор		29,50			29,50				
			117	коридор		5,20			5,20				
			118	санвузол		1,20			1,20				
			119	санвузол		1,20			1,20				
			120	санвузол		4,60			4,60				
			121	санвузол		1,60			1,60				
			122	санвузол		4,50			4,50				
			123	санвузол		4,30			4,30				
			124	санвузол		3,10			3,10				
			125	санвузол		3,20			3,20				
			126	санвузол		2,10			2,10				
			127	кладова		1,70			1,70				
			128	коридор		6,80			6,80				
			129	кімната		12,6		12,60					
			130	коридор		28,20			28,20				
			131	кімната		11,50		11,50					
			132	кімната		11,50		11,50					
			133	кімната		11,50		11,50					

„12" жовтня 2012 р. Виконав Буяк Н.С.
(підпис, прізвище)

Перевірив _____
(підпис, прізвище)

Замовлення 773-1000

Додаток 1.6
до Інструкції про порядок
проведення технічної інвентаризації
об`єктів нерухомого майна

ЖУРНАЛ

внутрішніх обмірів та розрахунків площ приміщень

~~житлового (садибного) типу~~

№ 1 літер „А" вулиця (провулок, площа) Молодіжна

місто (селище, село) Білокриниця

Літер	Поверхи	Номери квартир	Номери приміщень	Призначення приміщень	Розрахунок площ приміщень за внутрішнім обміром	Загальна площа приміщень (підрахована за формулами гр.6) (кв. м)	Площа житлових квартир (кв. м)			Площа літніх приміщень (кв. м)	Площа приміщень загального користування (кв. м)	Самовільно збудована переобладнана площа приміщень (кв. м)	Примітки
							загальна (сума гр. 9 та 10)	житлова основна	допоміжна				
1	2	3	4	5	6	7	8	9	10	11	12	13	14
А	III		134	кухня		9,30			9,30				
			135	кімната		11,50		11,50					
			136	кімната		11,60		11,60					
			137	кімната		11,30		11,30					
			V	сходова		23,90			23,90				
	IV		138	кімната		11,70		11,70					
			139	кімната		11,40		11,40					
			140	кімната		11,30		11,30					
			141	кухня		9,40			9,40				
			142	кімната		11,60		11,60					
			143	кімната		11,60		11,60					
			144	кімната		11,70		11,70					
			145	коридор		28,60			28,60				
			146	коридор		4,20			4,20				
			147	коридор		4,30			4,30				
			148	санвузол		1,50			1,50				
			149	санвузол		1,50			1,50				
			150	санвузол		4,20			4,20				
			151	кімната		13,40		13,40					
			152	коридор		5,20			5,20				
			153	санвузол		1,20			1,20				
			154	санвузол		1,20			1,20				

„12" жовтня 2012 р.

Виконав Буцяк Н.С
(підпис, прізвище)

Перевірив Яківчик Л.П.
(підпис, прізвище)

Літер	Поверхи	Номери квартир	Номери приміщень	Призначення приміщень	Розрахунок площ приміщень за внутрішнім обміром	Загальна площа приміщень (підрахована за формулами гр.6) (кв. м)	Площа житлових квартир (кв. м)			Площа літніх приміщень (кв. м)	Площа приміщень загального користування (кв. м)	Самовільно збудована, переобладнана площа приміщень (кв. м)	Примітки
							загальна (сума гр. 9 та 10)	~~житлова~~ основна	допоміжна				
1	2	3	4	5	6	7	8	9	10	11	12	13	14
А	IV		155	санвузол		1,20			1,20				
			156	санвузол		1,20			1,20				
			157	санвузол		4,30			4,30				
			158	санвузол		1,50			1,50				
			159	коридор		6,50			6,50				
			160	коридор		29,20			29,20				
			161	кімната		12,90		12,90					
			162	коридор		4,40			4,40				
			163	кабінет		50,80		50,80					
			164	кімната		13,40		13,40					
			165	коридор		29,50			29,50				
			166	коридор		5,20			5,20				
			167	санвузол		1,20			1,20				
			168	санвузол		1,20			1,20				
			169	санвузол		1,20			1,20				
			170	санвузол		1,20			1,20				
			171	кладова		1,70			1,70				
			172	коридор		6,80			6,80				
			173	санвузол		4,60			4,60				
			174	санвузол		4,60			4,60				
			175	санвузол		1,60			1,60				
			176	санвузол		1,50			1,50				
			177	санвузол		4,50			4,50				
			178	санвузол		4,30			4,30				
			179	коридор		28,20			28,20				
			180	кімната		12,60		12,60					
			181	кімната		11,50		11,50					
			182	кімната		11,50		11,50					

„12" жовтня 2012 р. Виконав Буцяк Н.С.
(підпис, прізвище)

Перевірив
(підпис, прізвище)

Замовлення 773-1000

Додаток 1.6
до Інструкції про порядок
проведення технічної інвентаризації
об`єктів нерухомого майна

ЖУРНАЛ

внутрішніх обмірів та розрахунків площ приміщень
~~житлового (садибного) типу~~

№ 1 літер „А" вулиця (провулок, площа) Молодіжна

місто (селище, село) Білокриниця

Літер	Поверхи	Номери квартир	Номери приміщень	Призначення приміщень	Розрахунок площ приміщень за внутрішнім обміром	Загальна площа приміщень (підрахована за формулами гр.6) (кв. м)	Площа житлових квартир (кв. м)			Площа літніх приміщень (кв. м)	Площа приміщень загального користування (кв. м)	Самовільно збудована, переобладнана площа приміщень (кв. м)	Примітки
							загальна (сума гр. 9 та 10)	~~житлова~~ загальна	допоміжна				
1	2	3	4	5	6	7	8	9	10	11	12	13	14
А	IV		183	кімната		11,50		11,50					
			184	кухня		9,40			9,40				
			185	кімната		11,50		11,50					
			186	кімната		11,40		11,40					
			187	кімната		11,50		11,50					
			VI	сходова		23,80			23,80				
	V		188	кімната		11,60		11,60					
			189	кімната		11,40		11,40					
			190	кімната		11,30		11,30					
			191	кухня		9,40			9,40				
			192	кімната		11,60		11,60					
			193	кімната		11,60		11,60					
			194	кімната		11,70		11,70					
			195	коридор		28,60			28,60				
			196	кімната		13,40		13,40					
			197	коридор		5,10			5,10				
			198	коридор		4,20			4,20				
			199	коридор		4,30			4,30				
			200	санвузол		1,50			1,50				
			201	санвузол		4,20			4,20				
			202	санвузол		1,20			1,20				
			203	санвузол		1,20			1,20				

„12" жовтня 2012р.

Виконав Буцяк Н.С.
(підпис, прізвище)

Перевірив Яківчик Л.П.
(підпис, прізвище)

Літер	Поверхи	Номери квартир	Номери приміщень	Призначення приміщень	Розрахунок площ приміщень за внутрішнім обміром	Загальна площа приміщень (підрахована за формулами гр.6) (кв. м)	Площа житлових квартир (кв. м) загальна (сума гр. 9 та 10)	житлова основна	допоміжна	Площа літніх приміщень (кв. м)	Площа приміщень загального користування (кв. м)	Самовільно збудована, переобладнана площа приміщень (кв. м)	Примітки
1	2	3	4	5	6	7	8	9	10	11	12	13	14
А	V		204	санвузол		1,20			1,20				
			205	санвузол		1,20			1,20				
			206	кладова		1,50			1,50				
			207	санвузол		1,50			1,50				
			208	санвузол		4,30			4,30				
			209	коридор		6,80			6,80				
			210	коридор		29,20			29,20				
			211	кімната		12,90		12,90					
			212	коридор		6,30			6,30				
			213	кабінет		49,30		49,30					
			214	кімната		13,40		13,40					
			215	коридор		29,50			29,50				
			216	коридор		5,20			5,20				
			217	санвузол		1,20			1,20				
			218	санвузол		1,20			1,20				
			219	санвузол		1,20			1,20				
			220	санвузол		1,20			1,20				
			221	кладова		1,70			1,70				
			222	санвузол		4,60			4,60				
			223	санвузол		1,60			1,60				
			224	санвузол		4,50			4,50				
			225	коридор		4,30			4,30				
			226	санвузол		4,60			4,60				
			227	санвузол		1,50			1,50				
			228	коридор		6,80			6,80				
			229	кімната		12,60		12,60					
			230	коридор		28,20			28,20				
			231	кімната		11,50		11,50					

„12" жовтня 2012 р. Виконав Буцяк И.С.
(підпис, прізвище)

Перевірив _____
(підпис, прізвище)

Замовлення 773-1000

Додаток 1.6
до Інструкції про порядок
проведення технічної інвентаризації
об`єктів нерухомого майна

ЖУРНАЛ

внутрішніх обмірів та розрахунків площ приміщень
~~житлового (садибного)~~ типу

№ 1 літер „ А ” вулиця (провулок, площа) Молодіжна

місто (селище, село) Білокриниця

Літер	Поверхи	Номери квартир	Номери приміщень	Призначення приміщень	Розрахунок площ приміщень за внутрішнім обміром	Загальна площа приміщень (підрахована за формулами гр.6) (кв. м)	Площа житлових квартир (кв. м)			Площа літніх приміщень (кв. м)	Площа приміщень загального користування (кв. м)	Самовільно збудована, переобладнана площа приміщень (кв. м)	Примітки
							загальна (сума гр. 9 та 10)	~~житлова~~ основна	допоміжна				
1	2	3	4	5	6	7	8	9	10	11	12	13	14
А	V		232	кімната		11,50		11,50					
			233	кімната		11,50		11,50					
			234	кухня		9,30			9,30				
			235	кімната		11,50		11,50					
			236	кімната		11,50		11,50					
			237	кімната		11,50		11,50					
			VII	сходова		23,80			23,80				
		Всього:				2864,70		1163,5	1701,20				

„12” жовтня 2012 р. Виконав Буцик Н.С.
(підпис, прізвище)

Перевірив Яківчик Л.П.
(підпис, прізвище)

Літер	Поверхи	Номери квартир	Номери приміщень	Призначення приміщень	Розрахунок площ приміщень за внутрішнім обміром	Загальна площа приміщень (підрахована за формулами гр.6) (кв. м)	Площа житлових квартир (кв. м)			Площа літніх приміщень (кв. м)	Площа приміщень загального користування (кв. м)	Самовільно збудована, переобладнана площа приміщень (кв. м)	Примітки
							загальна (сума гр. 9 та 10)	житлова	допоміжна				
1	2	3	4	5	6	7	8	9	10	11	12	13	14

"____" _____ 20__ р. **Виконав** _____
(підпис, прізвище)

Перевірив _____
(підпис, прізвище)

Замовлення 773-1000

ХАРАКТЕРИСТИКА БУДІВЛІ, ГОСПОДАРСЬКИХ БУДІВЕЛЬ ТА СПОРУД

Літер	Назва об'єкта	Рік побудови	Опис основних конструктивних елементів						Інженерне обладнання					Висота (м)	Площа (кв.м.)	Вартість заміщення (грн.)	% зносу	Інвентаризаційна вартість (грн..)
			фундамент	стіни	покрівля	перекриття	підлога	сходи	електрика	водопровід	каналізація	газопровід	вид опалення					
1	2	3	4	5	6	7	8	9	10	11	12	13	14	15	16	17	18	19
А	Будівля 5-ти поверхового гуртожитку		ст. підвал	цегла	шифер	з/бетон	дошки		є	є	є	є	вод.	2,73	638,40			
А	—"—	1980	—"—	—"—	—"—	—"—	—"—		є	є	є	є	вод.	10,90	629,00			
пд	підвал		бет. блоки	бет. бл	з/бетон	з/бетон	—		є	—	—	—	—	2,60	618,90			
а	балкони		з/бетонні												16,80			

Ukrainian Certification

ОРГАН З ОЦІНКИ ВІДПОВІДНОСТІ
ТОВ «УКРСЕРТІФІКЕЙШН»

СЕРТИФІКАТ ВІДПОВІДНОСТІ

СЕРТИФИКАТ СООТВЕТСТВИЯ / CERTIFICATE OF CONFORMITY

Зареєстровано в реєстрі
ТОВ «УКРСЕРТІФІКЕЙШН» за № UA.CRT.00216-22
Зарегистрирован в реестре ООО «УКРСЕРТІФІКЕЙШН» за №
Registered at the Record of LLC "UKRCERTIFICATION" under №
Термін дії з 28 червня 2023 до 27 червня 2024
Срок действия с / *Term of validity is from*

Продукція Продукция *Production*	Платформа підйомна з вертикальним переміщенням
	код УКТ ЗЕД, ТН ЗЕД 28.22.16 код ДКПП, ОКП
Відповідає вимогам Соответствует требованиям *Comply with the requirements*	ДСТУ ISO 9386-1:2005 п.п. 4.2; 4.5; 4.7; 4.8; 4.13
Виробник (и) Производитель (ли) *Producer (s)*	ФОП Чумак Олексій Віталійович, 22100, Вінницька обл., м. Козятин (пн), вул. Героїв Майдану, буд. 33, кв. 64, код ЄДРПОУ 3397507517
Сертифікат видано Сертификат выдан *Certificate is issued to*	ФОП Чумак Олексій Віталійович, 22100, Вінницька обл., м. Козятин (пн), вул. Героїв Майдану, буд. 33, кв. 64, код ЄДРПОУ 3397507517
Додаткова інформація Дополнительная информация *Additional information*	Платформа підйомна з вертикальним переміщенням, що виготовляються серійно з 28 червня 2023 до 27 червня 2024 з проведенням технічного нагляду за сертифікованою продукцією один раз на рік (схема сертифікації: сертифікація продукції, що випускається серійно, за аналізом документів)
Сертифікат видано органом з оцінки відповідності Сертификат выдан органом оценки соответствия *Certificate issued by the conformity assessment body*	Орган з оцінки відповідності ТОВ «УКРСЕРТІФІКЕЙШН» 33018, м. Рівне, вул. Курчатова, 62Д, тел. +38073-77-321-77, e-mail: ukrcertification@ukr.net
На підставі На основании *On the grounds of*	Протоколу випробування № 1975 від 28.06.2023 р. ВЦ ТОВ «УКРСЕРТІФІКЕЙШН», 33018, м. Рівне, вул. Курчатова, 62Д, висновку за аналізом документації № 286-Б/СА від 26 червня 2023

Керівник органу з оцінки відповідності
Руководитель органа оценки соответствия
Director of the conformity assessment body

Карпюк Н. М.
(підпис, ініціали, прізвище, посада, відповідальної особи органу)
М.П. (Місце)

Чинність сертифіката відповідності можна перевірити за тел. +38073-77-321-77

Технічний паспорт виробу

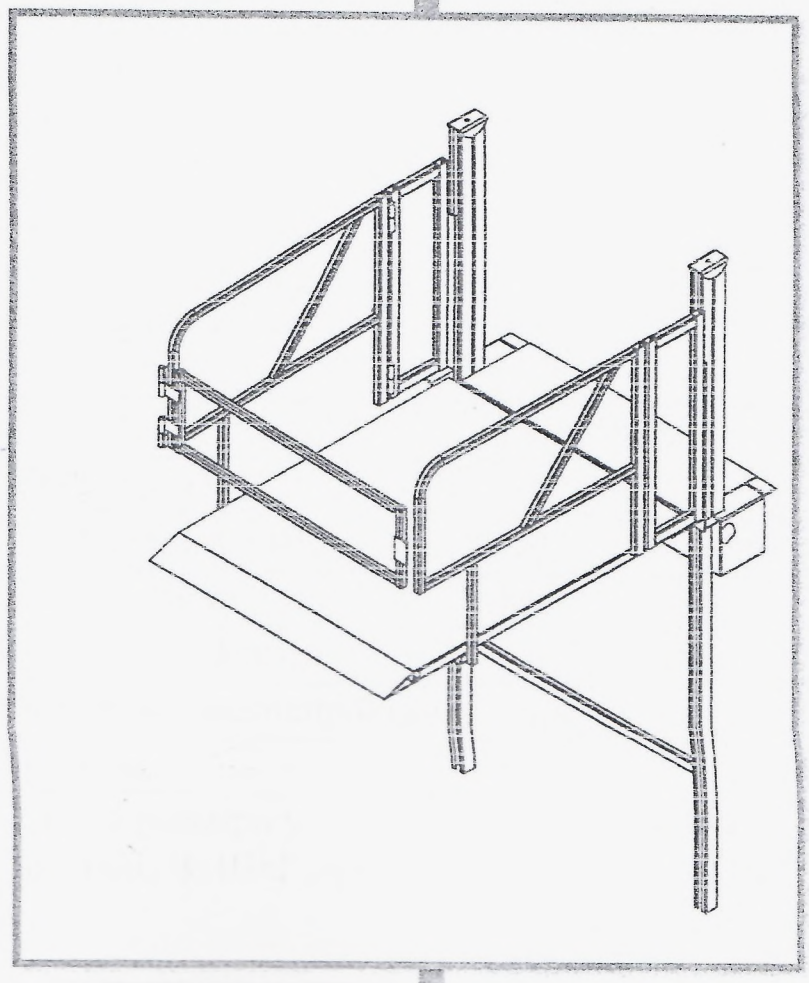

Платформа підйомна з вертикальним переміщенням для осіб з обмеженими можливостями та інших маломобільних груп населення

Модель: UP-1

1. Призначення та область застосування.

Підйомна платформа призначена для підйому людей в інвалідних колясках і людей з обмеженими можливостями для подолання незначних бар'єрів. Платформа піднімає на висоту до 2 м. та ідеальна для використання в місцях з обмеженим простором. Підйомна платформа функціонує практично безшумно, надійно і з керованою швидкістю, що забезпечує зручний підйом для користувача.

Підйомна платформа UP-1 займає менше місця, чим пандус і тому ідеально підходить для місць, де пандус був би занадто схилий або дуже довгий. UP-1 може використовуватися як в закритому приміщенні, так і зовні, і легко вписуються в навколишнє середовище.

2. Технічні характеристики.

Параметр	Значення
Вантажопідйомність, кг	200
Максимальна висота підйому, м	2
Швидкість підйому, м/хв	5
Габаритні розміри платформи	1250x980
Вид платформи (прохідна/непрохідна)	прохідна
Маса платформи, кг	90
Загальні габаритні розміри у складеному вигляді, ВхШхГ, мм	(900+висота підйому)x1100x500
Тип двигуна	Електричний канатний
Кількість двигунів	2
Синхронізація двигунів	Жорстка синхронізація
Робоча напруга, В	220
Частота робочої мережі, Гц	50
Ступінь захисту від пилу і води	IP54
Діаметр троса, мм	4

3. Комплектність.

1. Підйомна платформа в складеному вигляді.
2. Паспорт.
3. Сертифікат відповідності.

4. Конструкція, габаритні розміри.

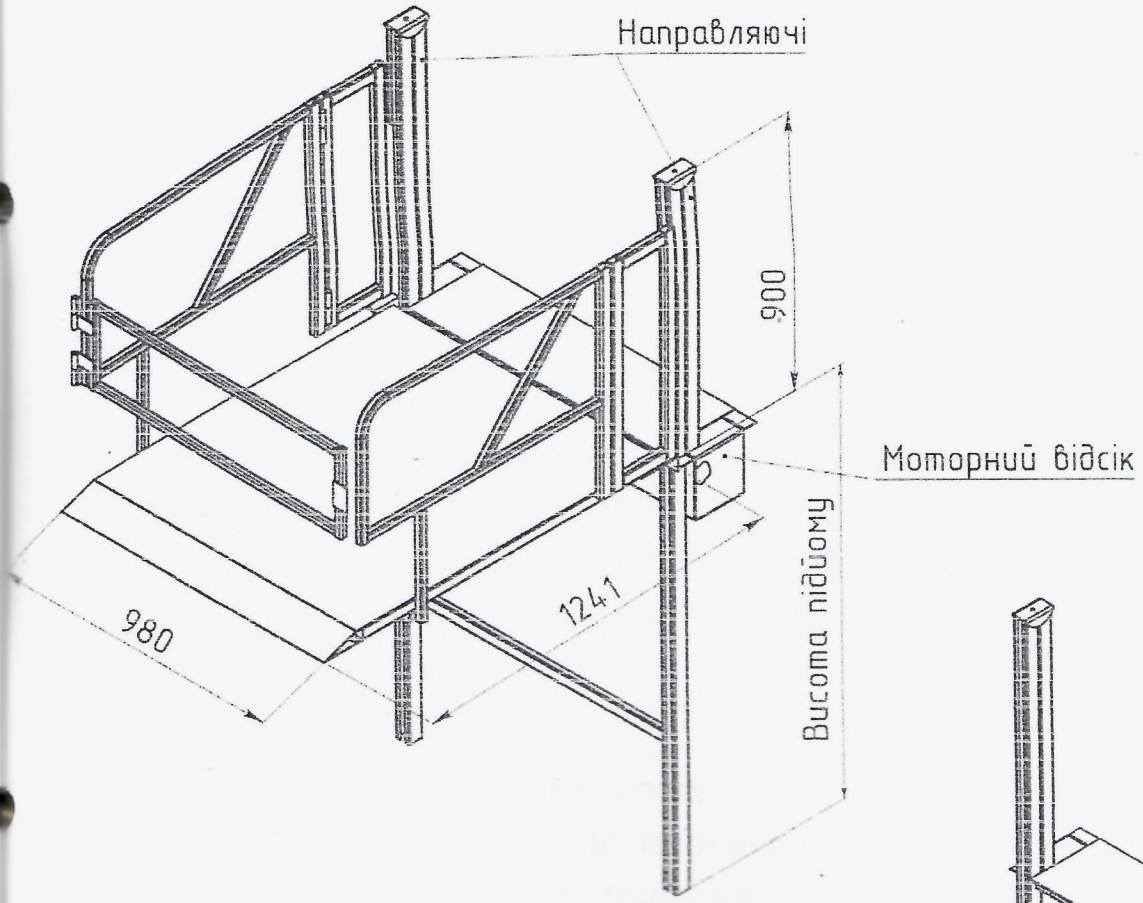

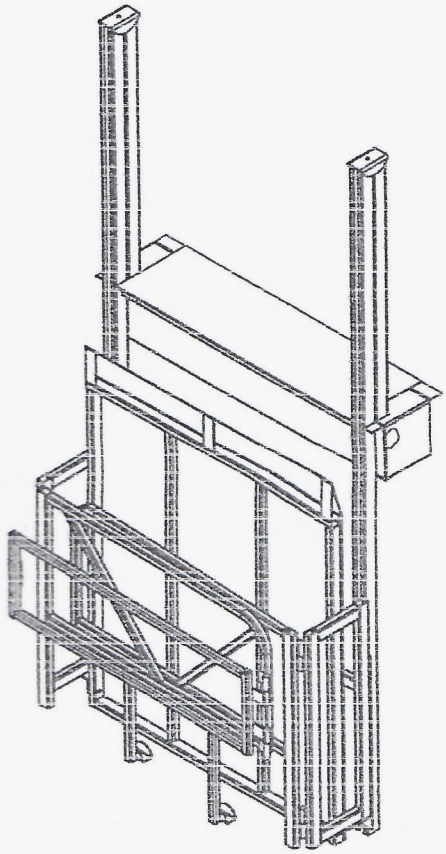

5. Електрична схема.

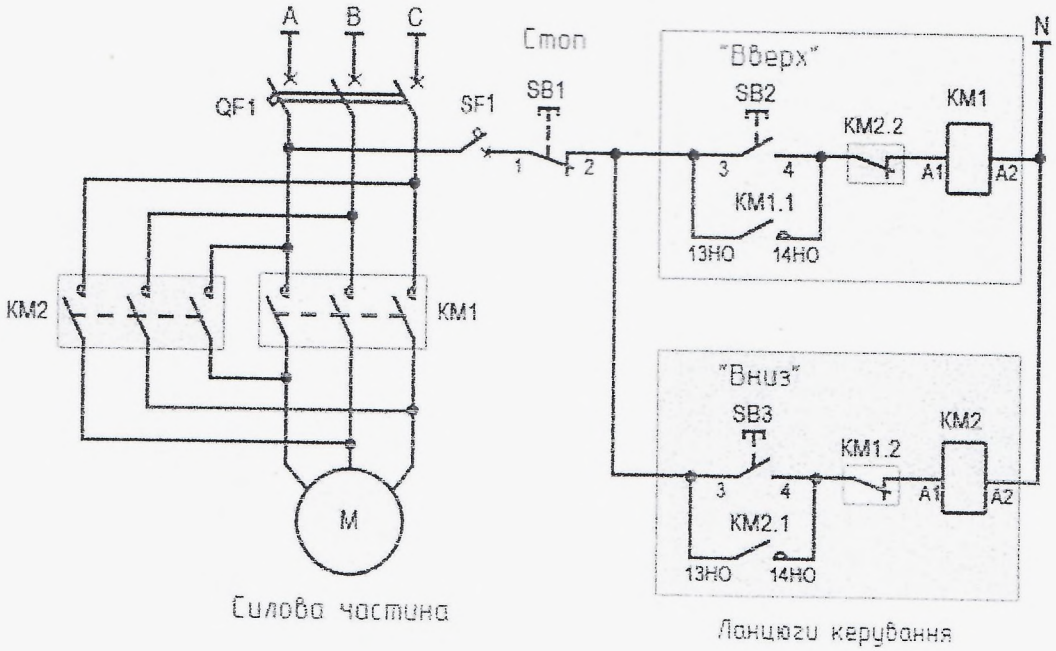

6. Вказівки щодо монтажу.

Рекомендовані варіанти установки платформи

Кріплення платформи може здійснюватися за допомогою:

- анкерних болтів, якщо кріплення здійснюється до вертикальної поверхні (стіни).
- зварювальних швів, якщо кріплення здійснюється до металевої конструкції.

Також опори-направляючі повинні кріпитись в поглиблення за допомогою монтажної піни або бетонування. Кріплення необхідно виконувати міцно, щоб воно витримало передбачуване навантаження.

Переконайтесь в тому, що характеристики мережі електроживлення відповідають параметрам, які зазначені в технічних характеристиках і тільки після цього підключайте до мережі.

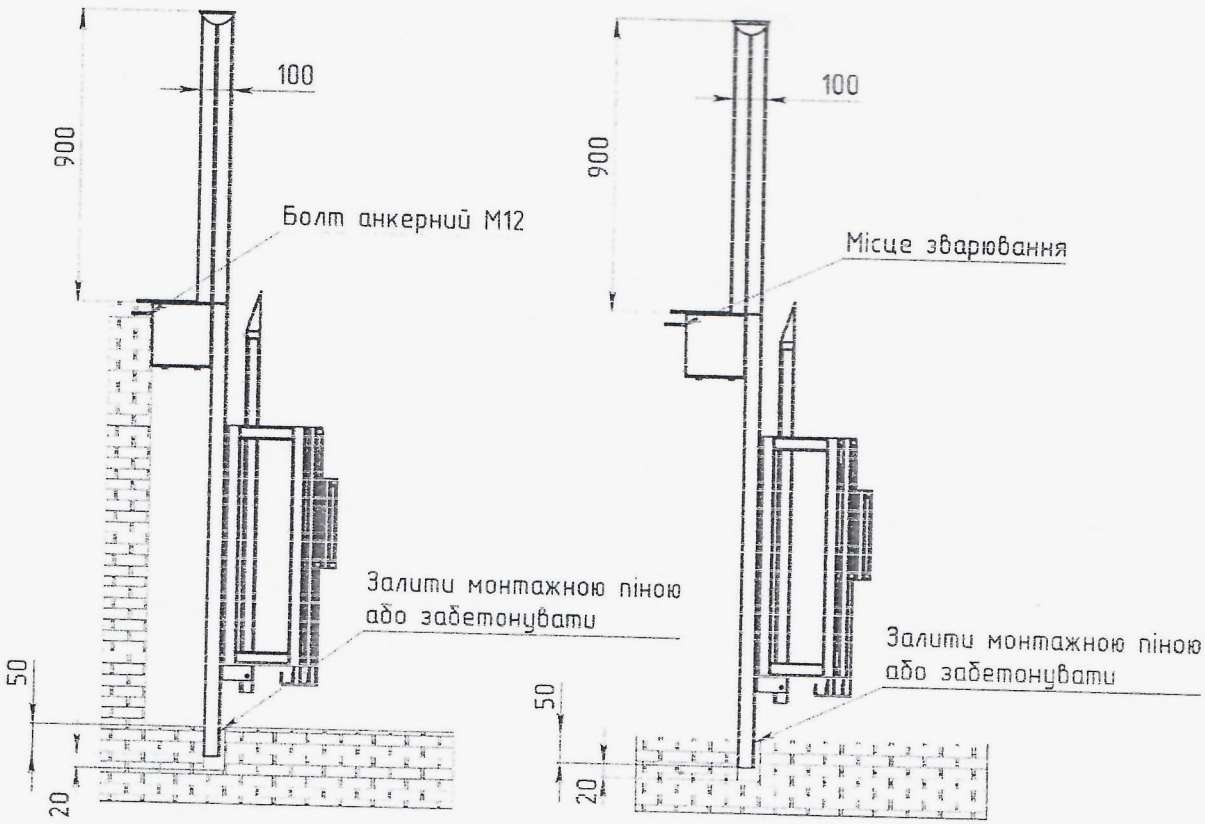

При необхідності застосування подовжувального кабелю необхідно дотримуватись значень наведених в таблиці.

Довжина подовжувального кабелю, м	Площа перетину кабелю, мм
До 20	1,6
Від 20 до 50	2,5

Регулювання вузла кінцевих вимикачів

Опустіть платформу у нижнє положення, при цьому трос повинен бути натягнутим. Відрегулюйте положення та спрацювання нижнього кінцевого вимикача.

Підніміть платформу у верхнє положення та відрегулюйте верхній кінцевий вимикач. При наявності перекосу посадочного майданчика, зробіть коригування по горизонталі. Для цього послабте стопорні гвинти на правій муфті синхронізатора.

Обертаючи синхронізатор за контргайку, досягніть правильного положення.

7. **Вказівки щодо експлуатації та технічного обслуговування.**

Порядок роботи з підйомним пристроєм

1. Для роботи платформи необхідно увімкнути живлення, тобто підключити пристрій до електромережі.
2. Приведіть платформу в робоче положення, зніміть замок та розкладіть платформу для використання.
3. Перед початком руху переконайтесь, що ніхто і ніщо не заважає руху платформи.
4. Управління здійснюється кнопкою на пульті управління, натисніть кнопку та утримуючи її опустіть платформу для посадки користувача.
5. Відкрийте шлагбаум для заїзду на платформу, переконайтесь, що платформа опустилась і не перешкоджає в'їзду крісла-візка.
6. Після розміщення користувача на платформі, простежте за установкою крісла-візка на стоянкове гальмо.
7. Закрийте шлагбаум на платформі.
8. Натисніть кнопку згідно до напрямку руху та підніміть платформу вгору до автоматичної зупинки.
9. Якщо підйомна платформа не може підняти вантаж, необхідно вимкнути її, щоб уникнути пошкоджень і нещасних випадків.
10. Після підйому платформи, переконайтесь, що ніщо не перешкоджає з'їзду з підйомної платформи крісла-візка.
11. Після завершення роботи з платформою, повернути у вихідне положення та вимкнути змережі.

Забороняється

1. Розміщення сумок, валіз, дитячих візків та інших стороніх предметів.
2. Транспортування осіб, які перебувають в лежачому положенні.
3. Відкривати обмежувачі під час руху платформи.
4. Користуватись несправною підйомною платформою.
5. Дозволяти використання підйомною платформи дітям.

6. Перевозити більше ніж одну людину.

Правила техніки безпеки при роботі з підйомною платформою

- Утримуйте місце встановлення платформи в порядку, безлад підвищує ризик виникнення нещасних випадків.
- Враховуйте вплив навколишнього середовища, не використовуйте електрообладнання поблизу легкозаймистих рідин та газів, подбайте про гарне освітлення.
- Слідкуйте за тим, щоб діти перебували на безпечній відстані від платформи, не дозволяйте стороннім особам контактувати з пристроєм, сторонні мають перебувати на безпечні відстані від робочої області.
- Не перенавантажуйте платформу, не перевищуйте максимально дозволене навантаження.
- Використовувати платформу тільки за призначенням.
- Не дозволяти стояти або працювати під піднятою платформою.
- Не використовуйте силовий кабель не за призначенням, не тягніть за кабель, що висмикнути штепсель з розетки, захистіть кабель від дії високої температури, потрапляння рідин, контактування з гострими предметами або кутами.
- Дотримуйтесь приписів з технічного обслуговування.
- Будьте уважні, перед початком роботи ретельно перевірте підйомну платформу на наявність будь яких пошкоджень. При їх виявленні не починати використання платформи до їх усунення.
- Ремонті роботи має проводити тільки фахівець по роботи з електроустаткуванням.
- Розетка має бути надійно заземлена, а електрична мережа обладнана електромагнітним пристроєм захисту (запобіжник).
- Демонтаж підйомного механізму в процесі роботи, підключеного до мережі не допускається.
- Не залишайте увімкнений пристрій без нагляду.

Технічне обслуговування

Даний підйомний механізм має перевірятись спеціалізованими фахівцями два рази на рік. Результат перевірки необхідно вносити в журнал технічного огляду.

1. Регулярно перевіряйте сталевий трос по всій його довжині на наявність пошкоджень, а також справність кінцевих вимикачів.

   Якщо сталевий трос має пошкодження (надломи, розщеплення), його необхідно новим тросом. Заміну має проводити фахівець.
2. Регулярно змащуєте густим мастилом (солідолом) напрямні стійки та підшипники блоку поліспаста.
3. Перевіряйте плавність руху усіх механічних частин виробу.
4. Перевіряйте надійність всіх гвинтових з'єднань.
5. Періодично перевіряйте працездатність вимикача електродвигуна.

Можливі несправності та способи їх усунення

Несправність	Можливі причини	Спосіб усунення
Апарат увімкнений у мережу, але руху вниз/вниз немає	Відсутній струм в електромережі	Перевірити наявність струму
		Полагодити силовий кабель
Розбіжність рівня зупинки платформи з рівнем посадкового майданчика	Збій в роботі кінцевих вимикачів	Відрегулювати спрацювання кінцевих вимикачів
Перекіс підйомної платформи	Неправильно намотаний трос (перехлест)	Опустити підйомну платформу у нижнє положення
	Обрив тросу	Замінити фірмовим запасним тросом

8. Утилізація.

Утилізація виробу (переплавлення, поховання, перепродаж) у порядку встановленому Законами України від 1992 р. № 50, ст. 678, (в редакції N 2556 – III (2556-14) від 21.06.2001, N 48, ст..252 "Про охорону атмосферного повітря" (зі змінами від 14. 07. 2016); від 1998 р. № 36-37, ст.242 "Про відходи" (зі змінами від 09.04.2015); від 1991 р. № 41, ст.546 "Про охорону навколишнього середовища" (зі змінами від 04.10.2016), а також іншими нормами, актами, правилами, розпорядженнями, тощо.

9. Гарантійні зобов'язання.

1. Виробник гарантує відповідність виробів вимогам безпеки, за умови дотримання споживачем правил використання, транспортування, зберігання, монтажу та експлуатації.
2. Гарантія поширюється на всі дефекти, що виникли з вини виробника.
3. Гарантія не поширюється на дефекти, що виникли у випадках:
   - порушення паспортних режимів транспортування, зберігання, монтажу експлуатації і обслуговування виробу;
   - неправильного транспортування та вантажно-розвантажувальних робіт;
   - наявності слідів впливу речовин, агресивних до матеріалів виробу;
   - наявності пошкоджень, викликаних пожежею, стихією, форс - мажорними обставинами;
   - наявності пошкоджень, викликаних невірними діями споживача;
   - наявності слідів стороннього втручання в конструкцію виробу.
4. Виробник залишає за собою право вносити в конструкцію виробу зміни, які не впливають на заявлені технічні характеристики.

10. Умови гарантійного обслуговування.

1. Претензії до якості товару можуть бути пред'явлені протягом гарантійного терміну.
2. Несправний виріб протягом гарантійного терміну ремонтуються або обмінюються на новий безкоштовно. Рішення про заміну або ремонт виробу приймає сервісний центр. Замінений виріб або його частина, отримані в результаті ремонту, переходять у власність сервісного центру.
3. Витрати, пов'язані з демонтажем, монтажем та транспортуванням несправного виробу в період гарантійного терміну Покупцеві не відшкодовуються.
4. У випадках необґрунтованості претензії, витрати на діагностику та експертизу оплачуються Покупцем.
5. Виріб приймають на гарантійний ремонт (а також при поверненні) повністю укомплектованими.

Журнал ознайомлення персоналу, який причетний до використання підйомної платформи.

З вимогами ознайомлений і зобов'язуюсь виконувати.

№	ПІБ	Посада	Дата	Підпис
1				
2				
3				
4				
5				
6				
7				
8				
9				
10				
11				
12				
13				
14				
15				
16				
17				
18				
19				
20				
21				
22				

Журнал технічного огляду

Дата	Результат огляду	Прийняті міри	Огляд провів, ПІБ, підпис

ДОДАТОК 2.

ФОТОФІКСАЦІЯ МІСЦЬ ВИПРОБУВАНЬ ТА ВИЯВЛЕНИХ ДЕФЕКТІВ

Рисунок Д.2.1 – Загальний вигляд будівлі 5-ти поверхового гуртожитку, що знаходиться за адресою: вул. Молодіжна, буд. 1 в с. Білокриниця Кременецького району Тернопільської області

Рисунок Д.2.2 – Місця для паркування особистого автотранспорту осіб з інвалідністю або транспорту, який перевозить осіб з інвалідністю розміщені неподалік від входу до будівлі 5-ти поверхового гуртожитку

Рисунок Д.2.3 – Загальний вигляд вхідної групи до будівлі 5-ти поверхового гуртожитку. Горизонтальна площадка перед входом до будівлі 5-ти поверхового гуртожитку

Рисунок Д.2.4 – Вигляд зі сторони заїзду платформи підйомної з вертикальним переміщенням для осіб з обмеженими можливостями та інших маломобільних груп населення UP-1 виготовленої ФОП Чумак Олексій Віталійович

Рисунок Д.2.5 – Підіймальна платформа UP-1 у верхньому робочому положенні

Рисунок Д.2.6 – Горизонтальна площадка перед входом до будівлі 5-ти поверхового гуртожитку, що містить огородження з поручнями по всьому периметру

ДОДАТОК 3.

СЕРТИФІКАТ ВИКОНАВЦЯ ОБСТЕЖЕННЯ

ВСЕУКРАЇНСЬКА ГРОМАДСЬКА ОРГАНІЗАЦІЯ

АСОЦІАЦІЯ ЕКСПЕРТІВ БУДІВЕЛЬНОЇ ГАЛУЗІ

САМОРЕГУЛІВНА ОРГАНІЗАЦІЯ У СФЕРІ АРХІТЕКТУРНОЇ ДІЯЛЬНОСТІ

АТЕСТАЦІЙНА АРХІТЕКТУРНО-БУДІВЕЛЬНА КОМІСІЯ

Серія АЕ № 006641

КВАЛІФІКАЦІЙНИЙ СЕРТИФІКАТ

відповідального виконавця окремих видів робіт (послуг), пов'язаних зі створенням об'єктів архітектури

Експерт
(найменування професії)

Виданий про те, що Конончук Олександр Петрович
(прізвище, ім'я, по батькові)

пройшов(ла) професійну атестацію, що підтверджує його (її) відповідність кваліфікаційним вимогам у сфері діяльності, пов'язаної із створенням об'єктів архітектури, професійну спеціалізацію, необхідний рівень кваліфікації і знань.

Категорія: Провідний експерт будівельний

Кваліфікаційний сертифікат видано згідно з рішенням Атестаційної архітектурно-будівельної комісії (далі - Комісія) від 22.12.2021 № 118

(рішенням _____ секції Комісії від _____ № _____, затвердженим президією Комісії _____).

Зареєстрований у реєстрі атестованих осіб 22.12 20 21 року за № 4694.

Роботи (послуги), пов'язані із створенням об'єктів архітектури, спроможність виконання яких визначено кваліфікаційним сертифікатом: Технічне обстеження будівель і споруд класу наслідків (відповідальності) СС3 (значні наслідки).

Дата видачі 22.12 20 21 року

Голова (заступник голови) Атестаційної архітектурно-будівельної комісії _____ Власенко І.М.
(підпис) *(прізвище, ім'я, по батькові)*

М.П.

ТОВ «Укроспецполіграфін», зам. 17-308. 2017 р., IV кв.

Прошито, пронумеровано та скріплено печаткою _____

53 арк.

_____ Конончук О.П.

ФІЗИЧНА ОСОБА ПІДПРИЄМЕЦЬ
КОНОНЧУК
Александр
Петрович
3190201093
УКРАЇНА